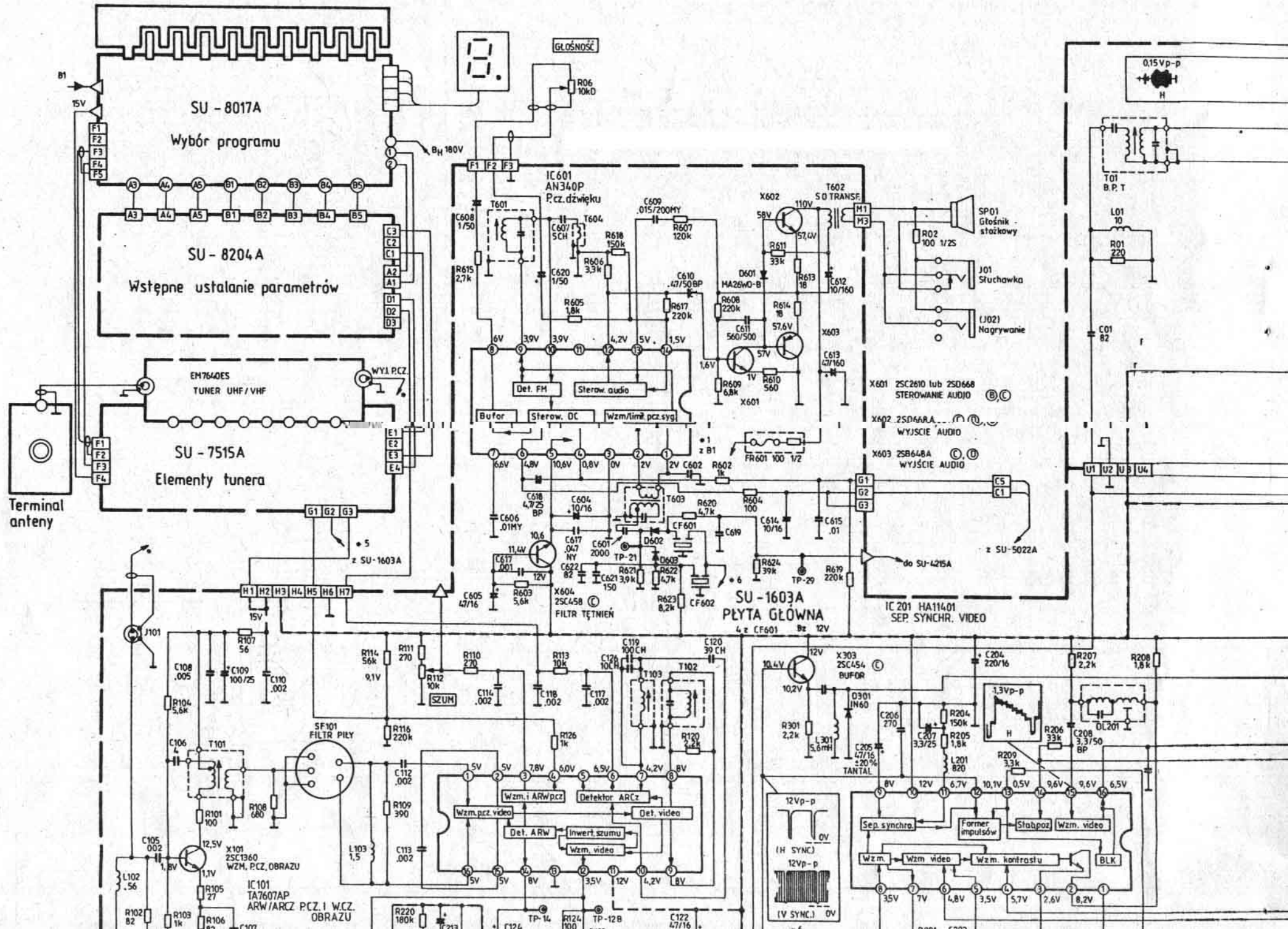
SU - 8017A
Wybór programu
SU - 8204 A
Wstępne ustalanie parametrów
EM7640ES
TUNER UHF/VHF
SU - 7515A
Elementy tunera
Terminal anteny
GŁOŚNOŚĆ
IC601
AN340P
P.cz. dźwięku
Det. FM
Sterow. audio
Bufor
Sterow. DC
Wzm/limit. pcz. syg.
X601 2SC2610 lub 2SD668
STEROWANIE AUDIO
X602 2SD668A
WYJŚCIE AUDIO
X603 2SB648A
WYJŚCIE AUDIO
SP01 Głośnik - stożkowy
J01 Słuchawka
(J02) Nagrywanie
X604 2SC458
FILTR TĘTNIEŃ
SU - 1603A
PŁYTA GŁÓWNA
IC 201 HA11401
SEP. SYNCHR. VIDEO
z SU-1603A
z SU-5022A
do SU-4215A
SZUM
SF101
FILTR PIŁY
X101
2SC1360
WZM. P.CZ. OBRAZU
IC101
TA7607AP
ARW/ARCZ P.CZ. I W.CZ. OBRAZU
Wzm. i ARW p.cz.
Detektor ARCz
Wzm. p.cz. video
Det. video
Det. ARW
Inwert. szumu
Wzm. video
X303
2SC454
BUFOR
Sep. synchro.
Former impulsów
Stab. poz.
Wzm. video
Wzm.
Wzm. kontrastu
BLK
(H SYNC)
(V SYNC.)

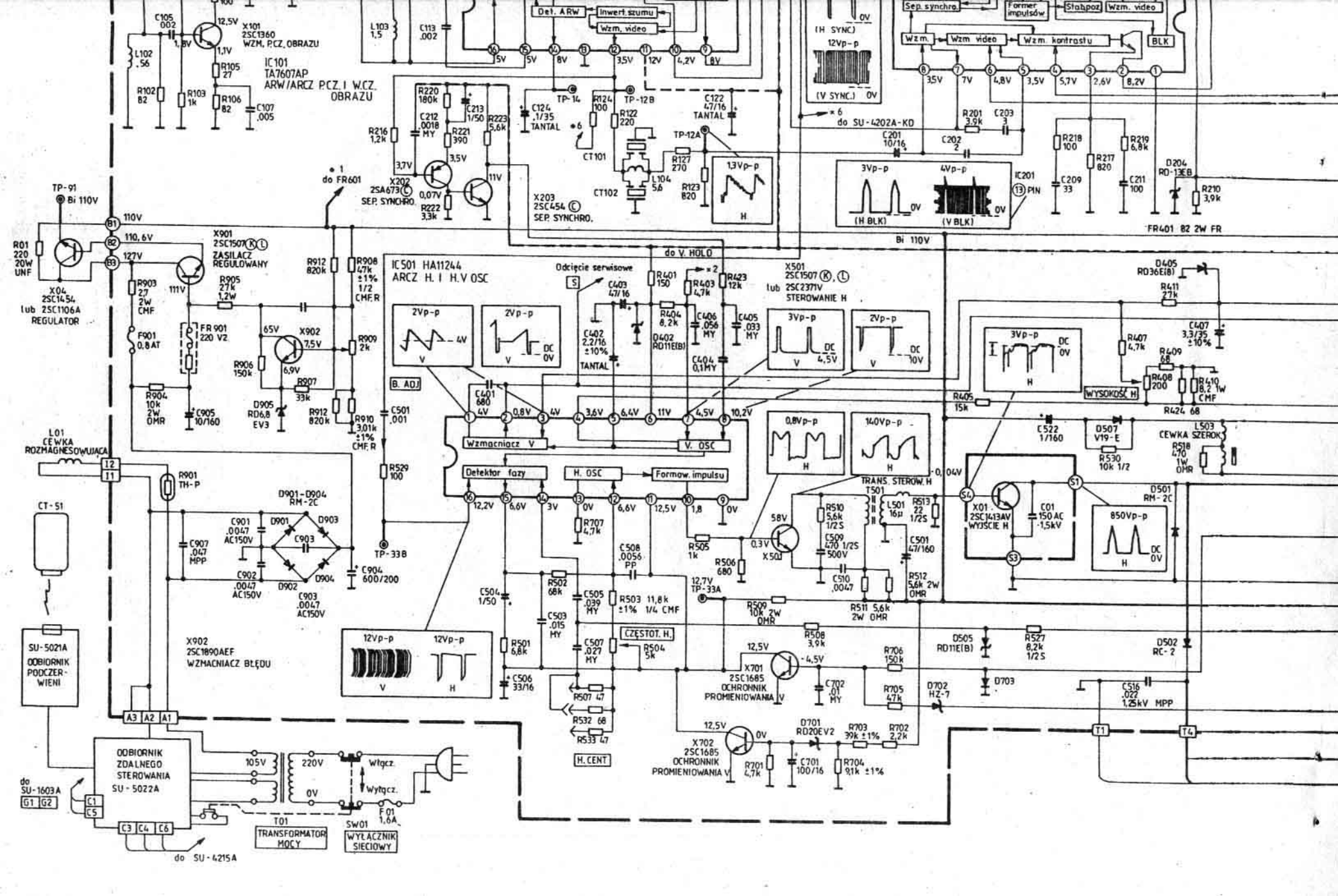
X101 2SC1360 WZM. P.CZ. OBRAZU
IC101 TA7607AP ARW/ARCZ P.CZ. I W.CZ. OBRAZU
Det. ARW
Inwert. szumu
Wzm. video
Sep. synchro.
Former impulsów
Stabpoz
Wzm. video
Wzm.
Wzm. video
Wzm. kontrastu
BLK
(H SYNC.)
(V SYNC.)
12Vp-p
X202 2SA673 SEP. SYNCHRO.
X203 2SC454 SEP. SYNCHRO.
do SU-4202A-KD
do FR601
TP-91 Bi 110V
X04 2SC1454 lub 2SC1106A REGULATOR
X901 2SC1507 ZASILACZ REGULOWANY
FR 901 220 V2
F901 0,8AT
IC501 HA11244 ARCZ. H. I H.V OSC
Odcięcie serwisowe
do V. HOLD
X501 2SC1507 lub 2SC2371V STEROWANIE H
B. ADJ.
Wzmacniacz V
V. OSC
Detektor fazy
H. OSC
Formow. impulsu
TRANS. STEROW. H
X01 2SC1413AV WYJŚCIE H
WYSOKOŚĆ H
L01 CEWKA ROZMAGNESOWUJĄCA
CT-51
SU-5021A ODBIORNIK PODCZERWIENI
X902 2SC1890AEF WZMACNIACZ BŁĘDU
CZĘSTOT. H.
H. CENT
X701 2SC1685 OCHRONNIK PROMIENIOWANIA V
X702 2SC1685 OCHRONNIK PROMIENIOWANIA V
ODBIORNIK ZDALNEGO STEROWANIA SU-5022A
do SU-1603A
do SU-4215A
T01 TRANSFORMATOR MOCY
SW01 WYŁĄCZNIK SIECIOWY
F01 1,6A
Włącz.
Wyłącz.
FR401 82 2W FR

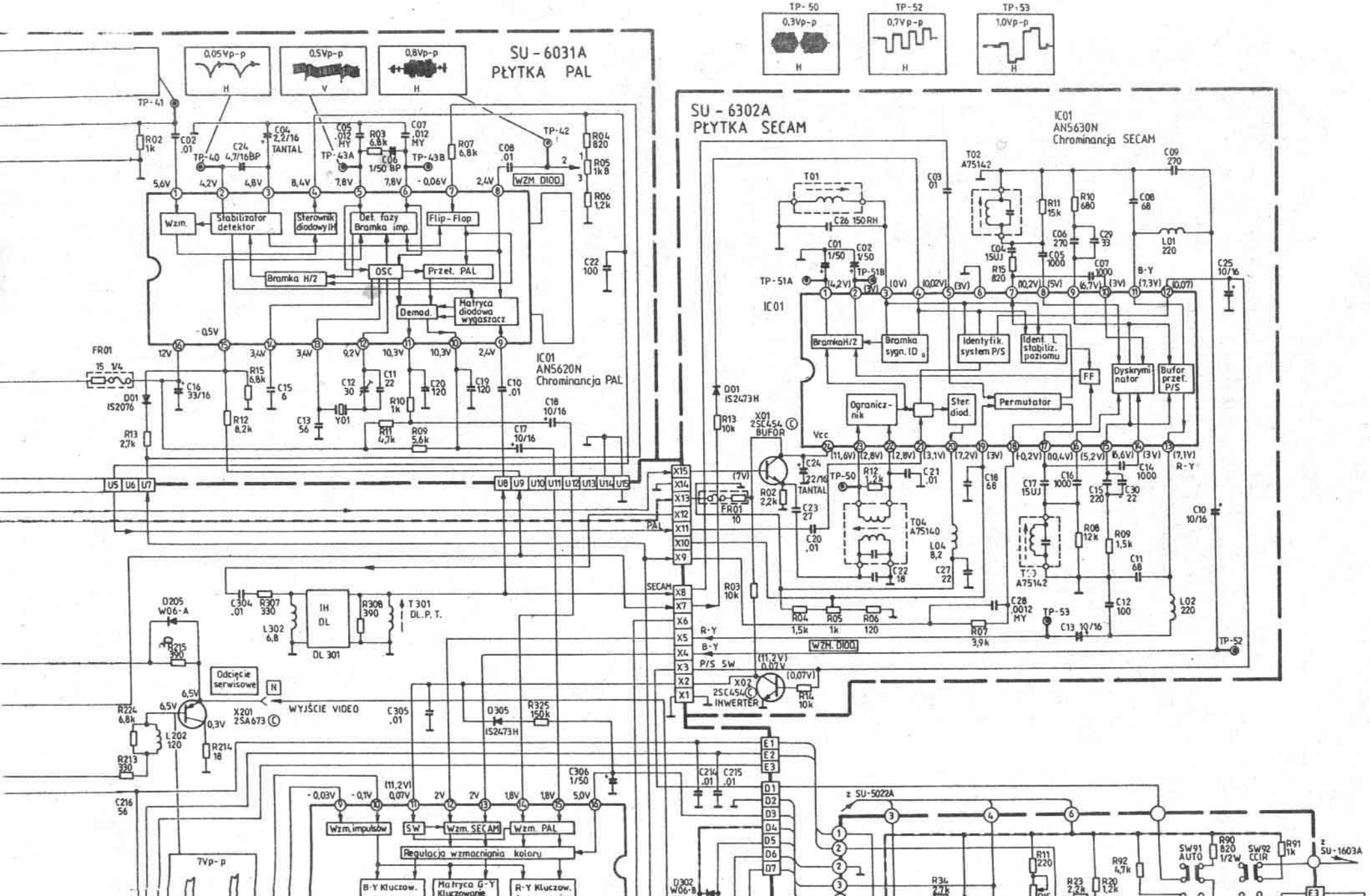
SU - 6031A
PŁYTKA PAL
IC01
AN5620N
Chrominancja PAL
SU - 6302A
PŁYTKA SECAM
IC01
AN5630N
Chrominancja SECAM
Wzm.
Stabilizator detektor
Sterownik diodowy IH
Det. fazy Bramka imp.
Flip-Flop
Bramka H/2
OSC
Przeł. PAL
Demod.
Matryca diodowa wygaszacz
WZM. DIOD.
Bramka H/2
Bramka sygn. ID
Identyfik. system P/S
Ident. L stabiliz. poziomu
FF
Dyskrymi-nator
Bufor przeł. P/S
Ogranicz-nik
Ster. diod.
Permutator
IH DL
DL 301
Odcięcie serwisowe
WYJŚCIE VIDEO
Wzm. impulsów
SW
Wzm. SECAM
Wzm. PAL
Regulacja wzmacniania kolory
B-Y Kluczow.
Matryca G-Y Kluczowanie
R-Y Kluczow.
z SU-5022A
z SU-1603A
SW91 AUTO
SW92 CCIR

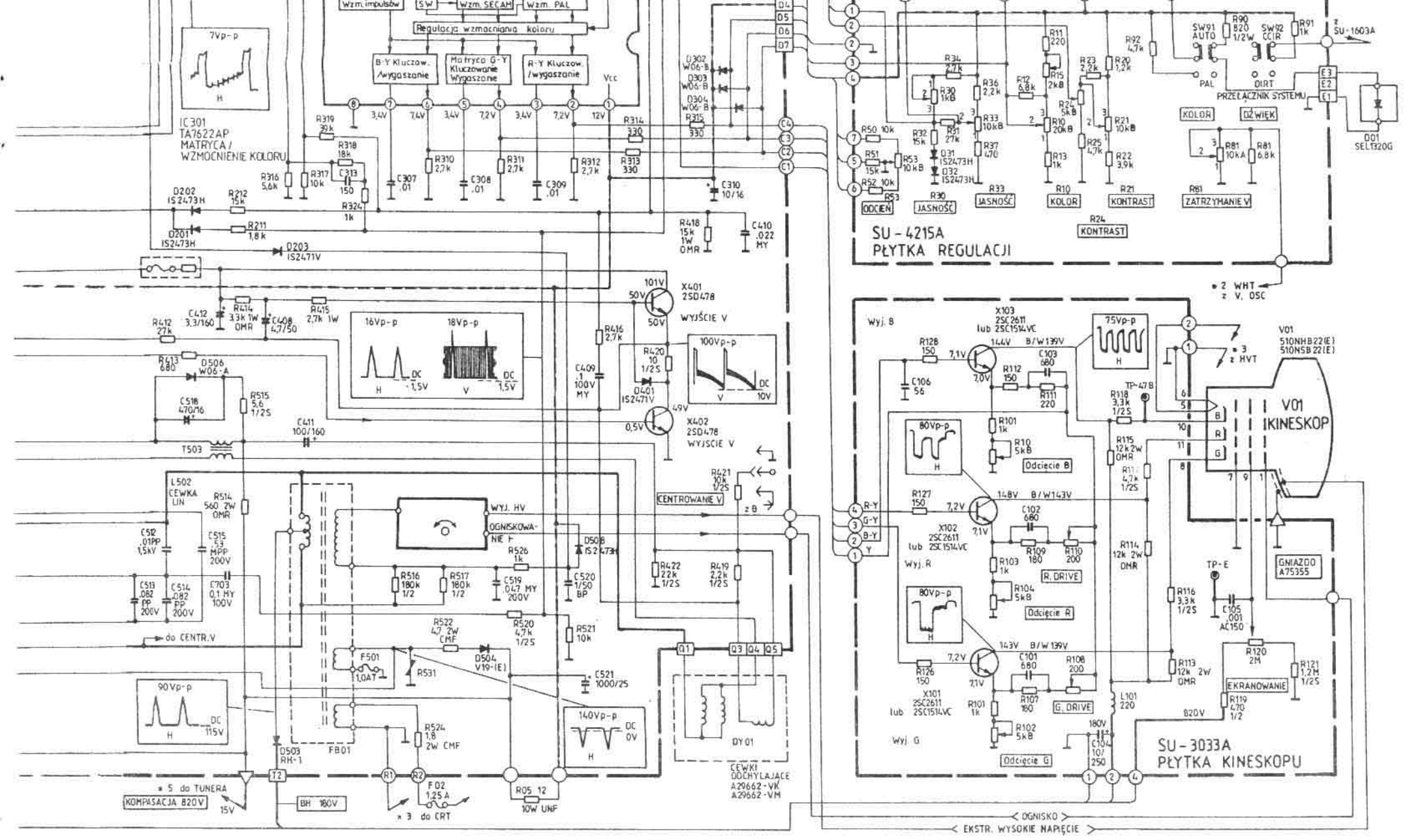
IC301
TA7622AP
MATRYCA / WZMOCNIENIE KOLORU
Wzm. impulsów
SW
Wzm. SECAM
Wzm. PAL
Regulacja wzmocnienia koloru
B-Y Kluczow. /wygaszanie
Matryca G-Y Kluczowanie Wygaszanie
R-Y Kluczow. /wygaszanie
SU-4215A
PŁYTKA REGULACJI
ODCIEŃ
JASNOŚĆ
KOLOR
KONTRAST
ZATRZYMANIE V
PRZEŁĄCZNIK SYSTEMU
SW91 AUTO
SW92 CCIR
PAL
DIRT
KOLOR
DŹWIĘK
SU-1603A
D01 SEL1320G
X401 2SD478
WYJŚCIE V
X402 2SD478
WYJŚCIE V
CENTROWANIE V
T503
L502 CEWKA LIN
WYJ. HV
OGNISKOWANIE F
do CENTR.V
CEWKI ODCHYLAJĄCE A29662-VK A29662-VM
DY01
KOMPASACJA 820V
BH 180V
F02 1,25 A
R05 12 10W UNF
* 5 do TUNERA
* 3 do CRT
SU-3033A
PŁYTKA KINESKOPU
X103 2SC2611 lub 2SC1514VC
X102 2SC2611 lub 2SC1514VC
X101 2SC2611 lub 2SC1514VC
Wyj. B
Wyj. R
Wyj. G
R. DRIVE
G. DRIVE
Odcięcie B
Odcięcie R
Odcięcie G
V01 KINESKOP
GNIAZDO A75355
EKRANOWANIE
820V
* 2 WHT z V. OSC
* 3 z HVT
OGNISKO
EKSTR. WYSOKIE NAPIĘCIE