СХЕМА ЭЛЕКТРИЧЕСКАЯ ПРИНЦИПИАЛЬНАЯ МАГНИТОФОНА ТОМЬ-303

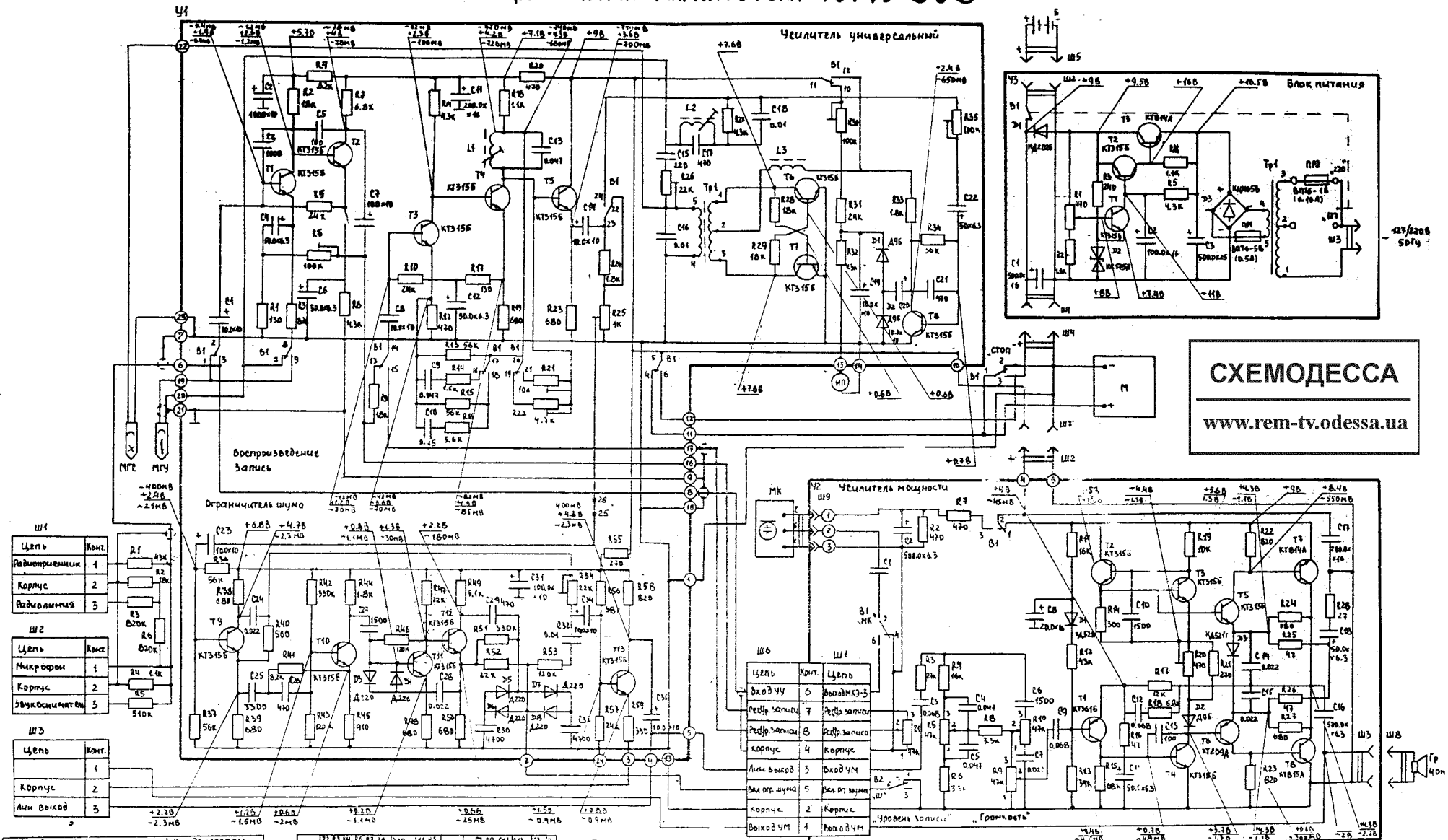

СХЕМОДЕССА

www.rem-tv.odessa.ua

Чертёж	Резисторы			Конденсаторы		
	С1-4-0.125	КЛ1-2а	ВС1-1(вт)	К50-6	К10-7в	К73-5
Ч1	R1, R2, R3, R5, R6, R7					
Ч2	R8, R9, R10, R11, R12, R13, R14, R15, R16, R17, R18, R19, R20, R21, R22, R23, R24, R25, R26, R27, R28, R29, R30, R31, R32, R33, R34, R35, R36, R37, R38, R39, R40, R41, R42, R43, R44, R45, R46, R47, R48, R49, R50, R51, R52, R53, R54, R55, R56, R57, R58, R59			C1, C2, C4, C6, C7, C8, C9, C10, C11, C12, C13, C14, C15, C16, C17, C18, C19, C20, C21, C22, C23, C24, C25, C26, C27, C28, C29, C30, C31, C32, C33, C34, C35		C3, C5, C29, C30, C31, C32, C33, C34, C35

Чертёж													
У2	R3, R3.1, R4, R6, R7, R8, R11, R12, R13, R14, R15, R16, R17, R18, R19, R21, R22, R23, R24, R25, R26, R27, R28	R20	R1, R5, R9, R10	C2, C8, C11, C15, C16, C17, C18	C13	C3, C4, C5, C6, C7, C9, C10, C12, C14, C19, C20, C21, C22, C23, C24
У3	R2, R3, R4, R5		R1	C1, C2, C3		

Примечания

1. Обозначения контактов переключателей приведены условно.
2. Типы применяемых радиоэлементов:
   М – электродинамический ДПБ-902 с регулятором скорости РС-1-09
   ИП – индикатор ИН-3 ГОСТ 7664
   Плата – универсальная
   Ф – ГОСТ 10314-62 С ГОСТ 11348-65 ГОСТ 10318-62 С
   Гр – головка динамическая 1ГД-40-100.
   Гр – головка динамическая 1ГД-40-100.
   Тр1 (схема 4-5) – трансформатор силовой – ТС-10
   МК – микрофон конденсаторный электретный – МК-3-5
3. Напряжения приведены относительно шины корпуса.
   Замеры производить при напряжении в сети 220 вольт.
   В режиме воспроизведения подполный режиме записи.
4. Схема ограничителя шума в режимах по переменному току показана на входе и выходе (транзисторы Т9, Т13) и в полной линии выноса на частоте 400 гц, показан – при входном напряжении 2.5 мв (точка 25) на частоте 1000 гц.
5. Переключатель В1 схемы Ч4 показан в положении „Воспроизведение".
6. Переключатели В1, „МК", В2 „Ш" схемы Ч2 показаны в положении „Отключено".
7. Значения напряжений могут отличаться от указанных на схеме не более ±20%.