СХЕМА ЭЛЕКТРИЧЕСКАЯ ПРИНЦИПИАЛЬНАЯ ИГРУШКИ „МАГНИТОФОН АЛИСА"

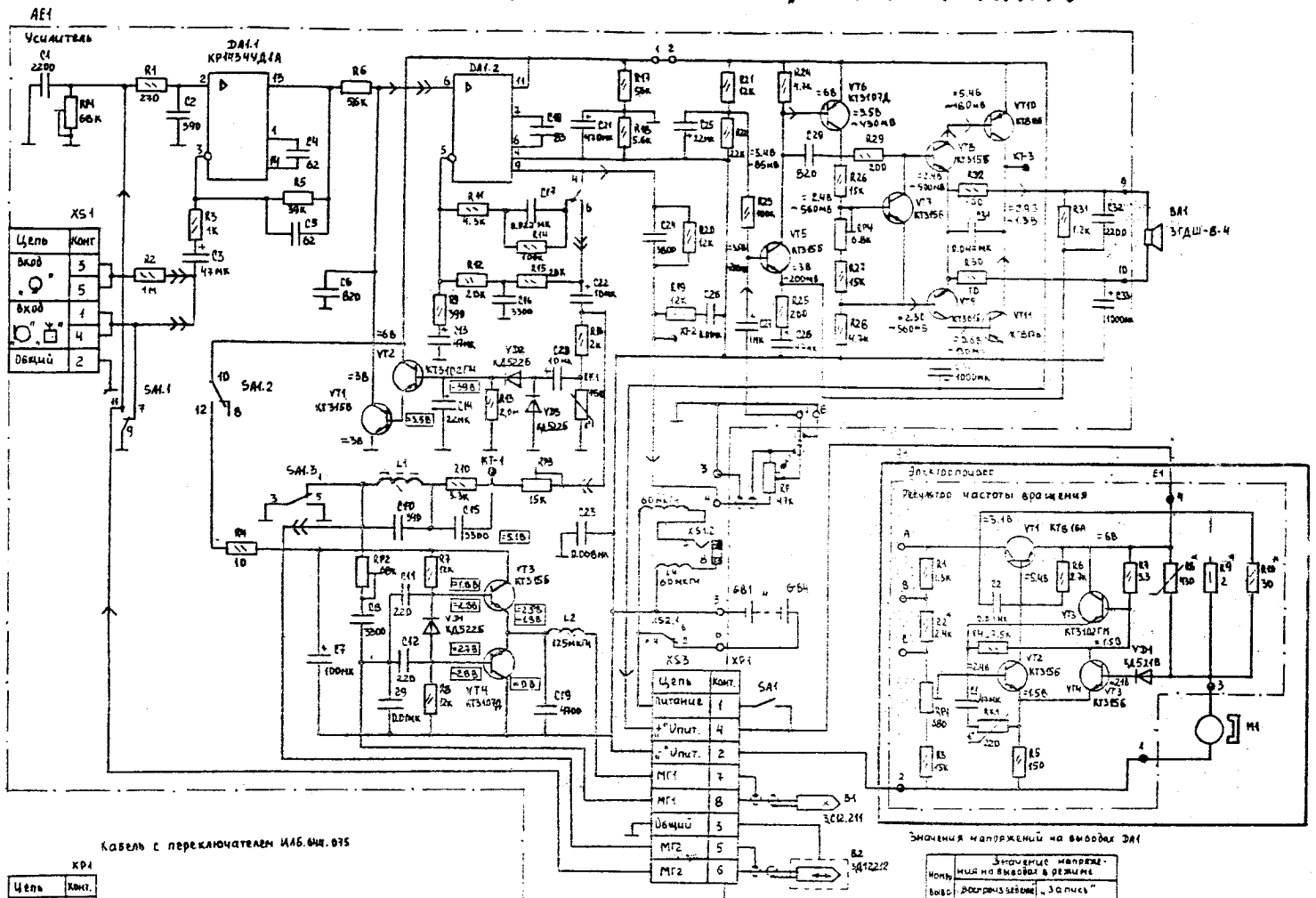

Переключатель SA1 усилителя AE1 показан в режиме „Воспроизведение".

Значения напряжений указаны в режиме „Воспроизведение". Знаком ▭ отмечены значения напряжений в режиме „Запись". Стрелкой → показан основной путь прохождения сигнала в режиме „Воспроизведение", а стрелкой ⇉ в режиме „Запись".

Измерения проводились при помощи универсального генератора при подаче сигнала частотой 315 Гц напряжением 0,3 мВ в режиме „Воспроизведение" на вход усилителя воспроизведения (выводы 2 микросхемы DA1) и 0,2 мВ в режиме „Запись" на вход усилителя записи (выводы 3 микросхемы DA1).

Постоянные значения напряжений указаны при питании магнитофона от внешнего источника постоянного тока напряжением 6В.

Допускается отклонение напряжений не более ±20%

Данные элементов схемы

1. Усилитель

1.1. Конденсаторы: C1 - типа К22-5; C2, C4-C6, C8, C10-C12, C16, C19, C23, C29 - типа К10-17б; C3, C7, C13, C21, C28 - типа К50-35-6,3В; C9 - типа К73-9-630В; C14, C25 - типа К50-35-25В; C17, C20, C26, C31, C32 - типа К73-9-100В; C18, C22 - типа К50-35-6В; C27 - типа К50-35-16В; C30, C33 - типа К50-35-4В.

1.2. Катушка индуктивности L1 - ИА5.778.003.

1.3. Дроссель высокочастотный: L2 - типа ДПМ-0,6; L3, L4 - то же ДПМ-0,6.

1.4. Резисторы: R14, R22, R23, R24, - типа С1-3-0,25 Вт.

1.5. Терморезистор RK1 - типа СТ4-17.

1.6. Переключатель SA1 - типа ПКН 61.

1.7. Соединитель XS1 - типа ОНЦ-ВГ-4-5/16-Р

1.8. Розетка XS2 - тип Ф. 434474.001.

1.9. Розетка XS3 - типа ОНЦ-ВГ-26-9/23х2х2-Р50-1(6)

не указанные резисторы - типа С1-4.

2. Электропривод M1

2.1. Конденсаторы: C1 - типа К50-19А-20В; C2 - типа К10-7В

2.2. Электродвигатель M1 - РД-0,50-6А ИА5.462.068.

2.3. Резисторы: R1 - типа С1-3-0,5а-0,125 Вт; R3 - типа С2-23-0,5 Вт. Остальные - типа С1-4.

2.4. Терморезистор RK1 - типа СТ3-13

3. Резистор RP - типа СП3-4аМ-0,125 Вт.

4. Контакты SA1, входящие в ППМ-ИА4.036.010.

5. Вилка XP1 - типа ОНЦ-ВГ-29-9/23,7х4-5-Б52-1(6).

6. Кабель с переключателем ИА6.644.035

6.1. Резисторы: R1, R2 - типа С1-4.

6.2. Переключатель SA1 - ИА6.420.183.

6.3. Вилка XP1 - типа ВПВ-1.

6.4. Соединитель XP2, XP3 - типа ОНЦ-ВГ-4-5/16-Б

6.5. Микрофон ТИ4Ф.463273.002.

6.6. Преобразователь электромеханический капсюльный ВМ1-типа ДК-1

6.7. Соединитель XP1 - типа ОНЦ-ВГ-4-5/16-Б

Функциональное назначение переменных и подстроечных элементов

1. Резистор RP - регулировка громкости

2. Электропривод A1: резистор R1 - регулировка скорости движения магнитной ленты.

3. Усилитель AE1: резисторы R9 - регулировка амплитудно-частотной характеристики канала воспроизведения; R13 - регулировка тока записи, R12 - регулировка тока подмагничивания; R15 - регулировка тока подачи.

* - подбирают при регулировании

KT, A, B, C - контрольные точки

Нумерация контактов розетки XS2 приведена условно.

Кабель с переключателем ИА6.644.035

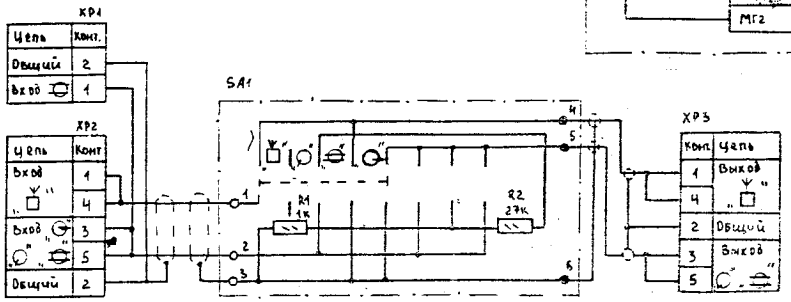

Микрофон ТИ4Ф.463273.002

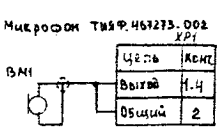

Значения напряжений на выводах DA1

Номер вывода	Значение напряжения на выводах в режиме „Воспроизведение" постоянное, В	Значение напряжения на выводах в режиме „Воспроизведение" переменное, мВ	Значение напряжения на выводах в режиме „Запись" постоянное, В	Значение напряжения на выводах в режиме „Запись" переменное, мВ
1	4,3	0,34	4,3	8,6
2	3,0	0,35	3,0	8,6
3	3,0	0,36	3,0	9,0
4	0	0	0	0
5	3,0	14,50	3,0	9,0
6	3,0	14,50	3,0	7,0
7	4,3	1,80	4,3	8,0
8	3,0	320,00	3,0	580,0
9	3,0	320,00	3,0	580,0
10	0	0	0	0
11	6,0	0	6,0	0
12	0	0	0	0
13	3,0	14,50	3,0	9,0
14	3,0	14,50	3,0	9,0

СХЕМОДЕССА

www.rem-tv.odessa.ua