Схема электрическая принципиальная магнитофона СПУТНИК-403

СХЕМОДЕССА
www.rem-tv.odessa.ua

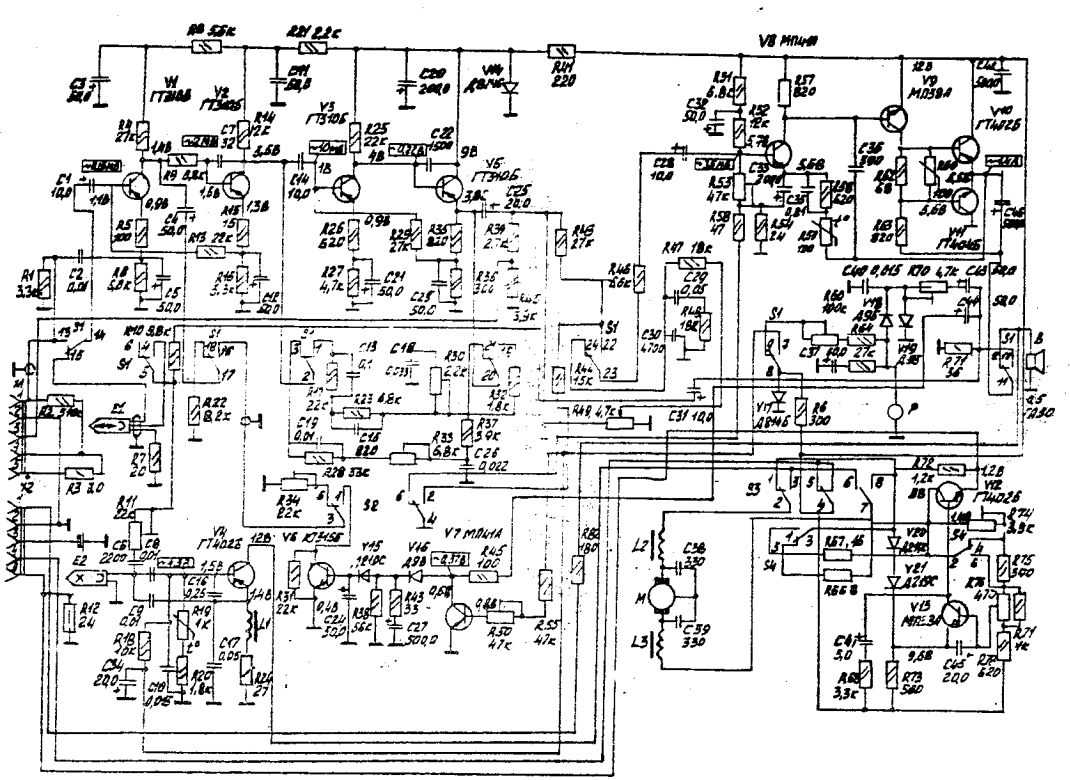

а

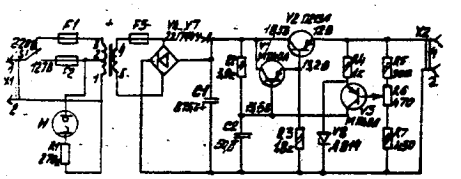

б

Принципиальная схема электрическая магнитофона „Спутник 403"

„а" - универсальный усилитель с генератором; „б" - блок питания (переключатель рода работ в положении „Воспроизведение".)