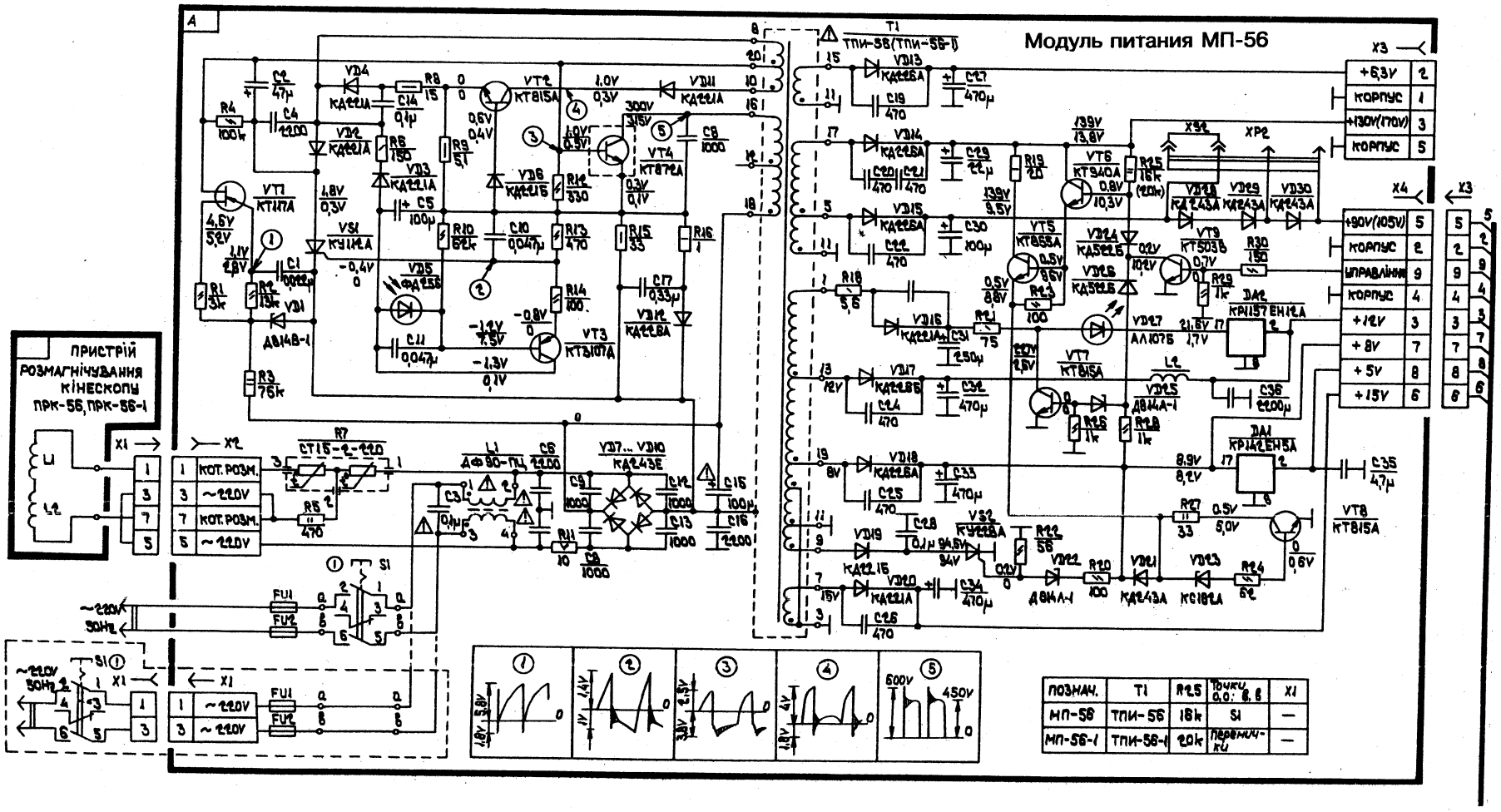

ПОЗНАЧ.	T1	R25	Точки 0,0: 8, 6	X1
МП-56	ТПИ-56	18k	S1	—
МП-56-1	ТПИ-56-1	20k	перемикач	—

Модули питания МП-56