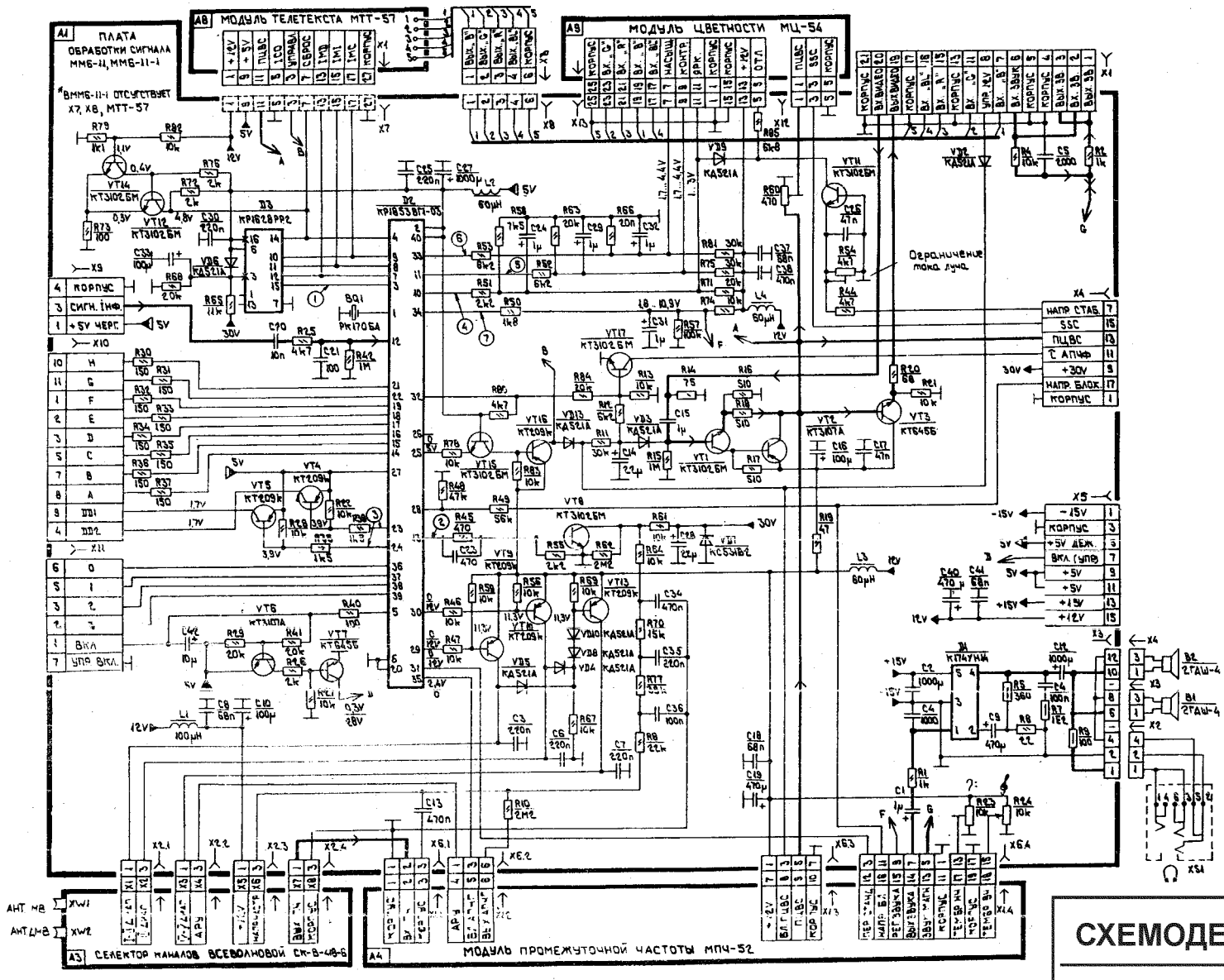

Плата обработки сигнала ММБ-11.

СХЕМОДЕССА
www.rem-tv.odessa.ua