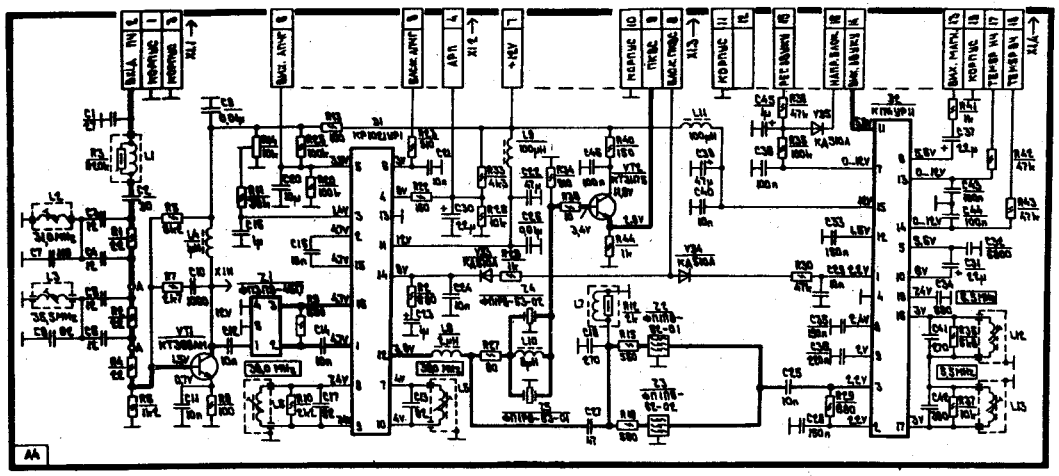

Модуль промежуточной частоты МПЧ-52.

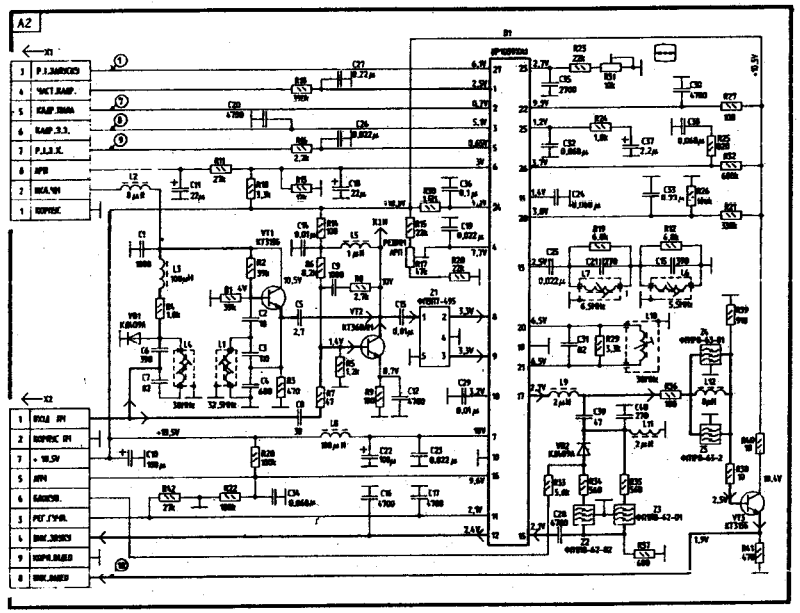

Модуль промежуточной частоты МПЧ-16.

СХЕМОДЕССА

www.rem-tv.odessa.ua