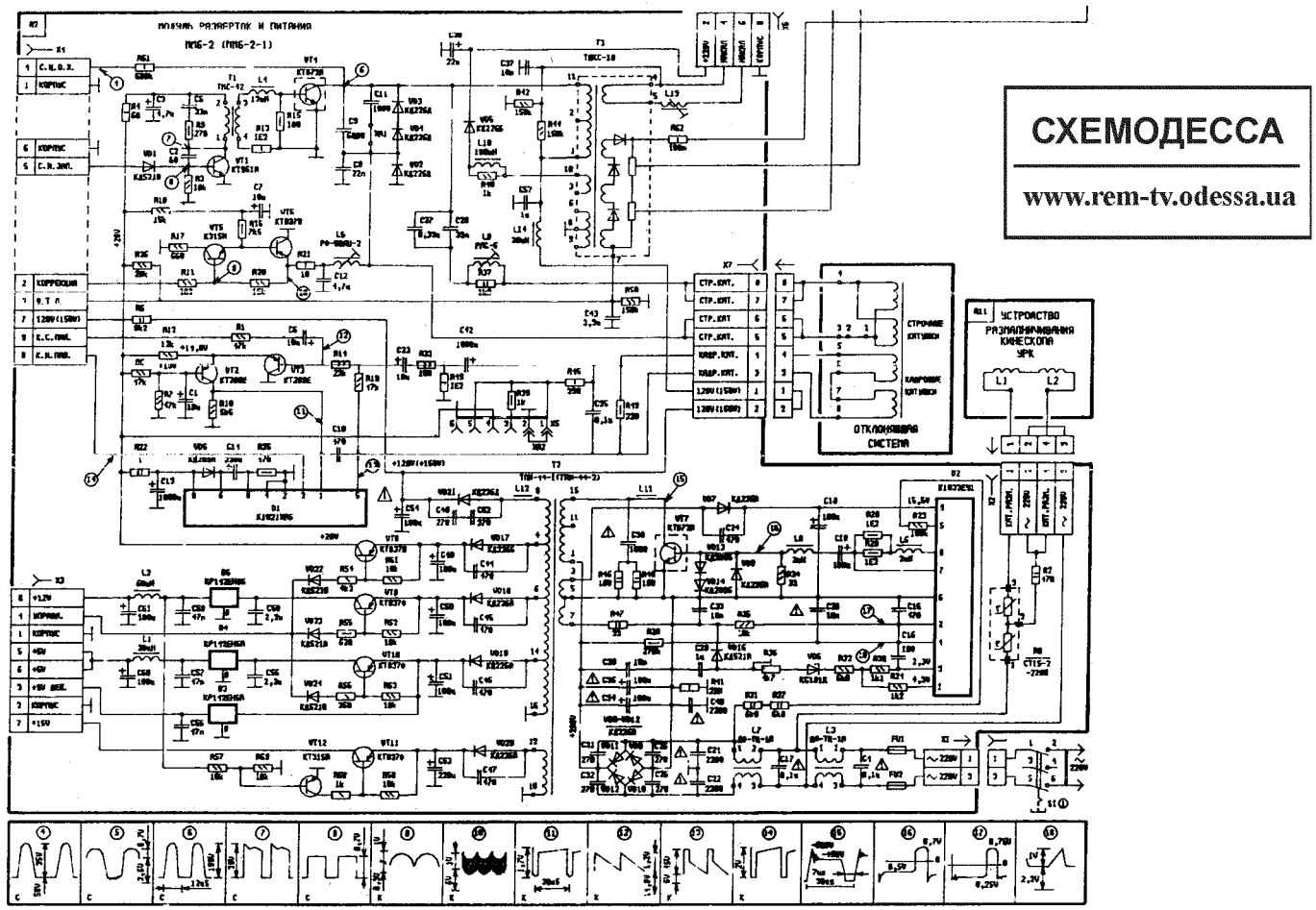

СХЕМОДЕССА
www.rem-tv.odessa.ua

Модуль разверток и питания ММ6-2.